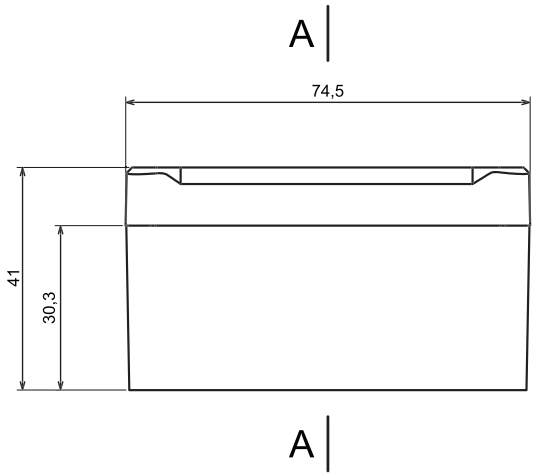
A
74,5
41
30,3
A

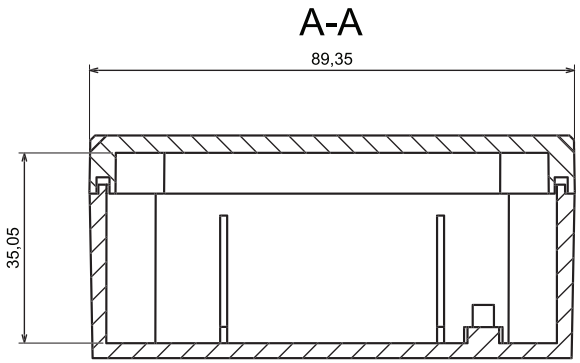
A-A
89,35
35,05

A-A

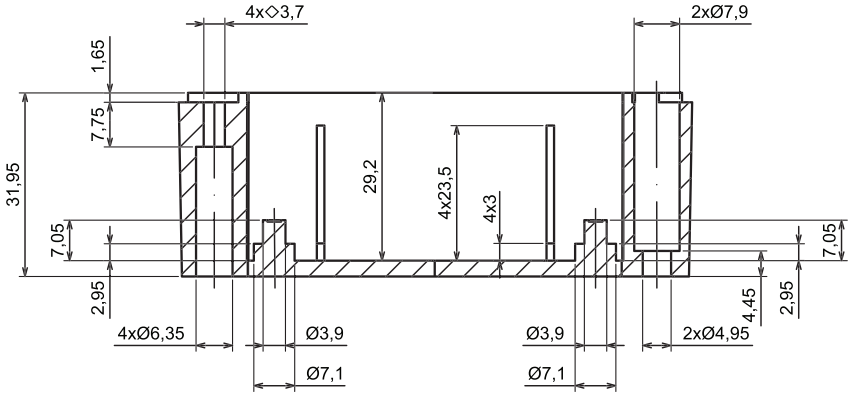
4x◇3,7
2xØ7,9
1,65
7,75
31,95
7,05
2,95
29,2
4x23,5
4x3
7,05
4,45
2,95
4xØ6,35
Ø3,9
Ø7,1
Ø3,9
Ø7,1
2xØ4,95

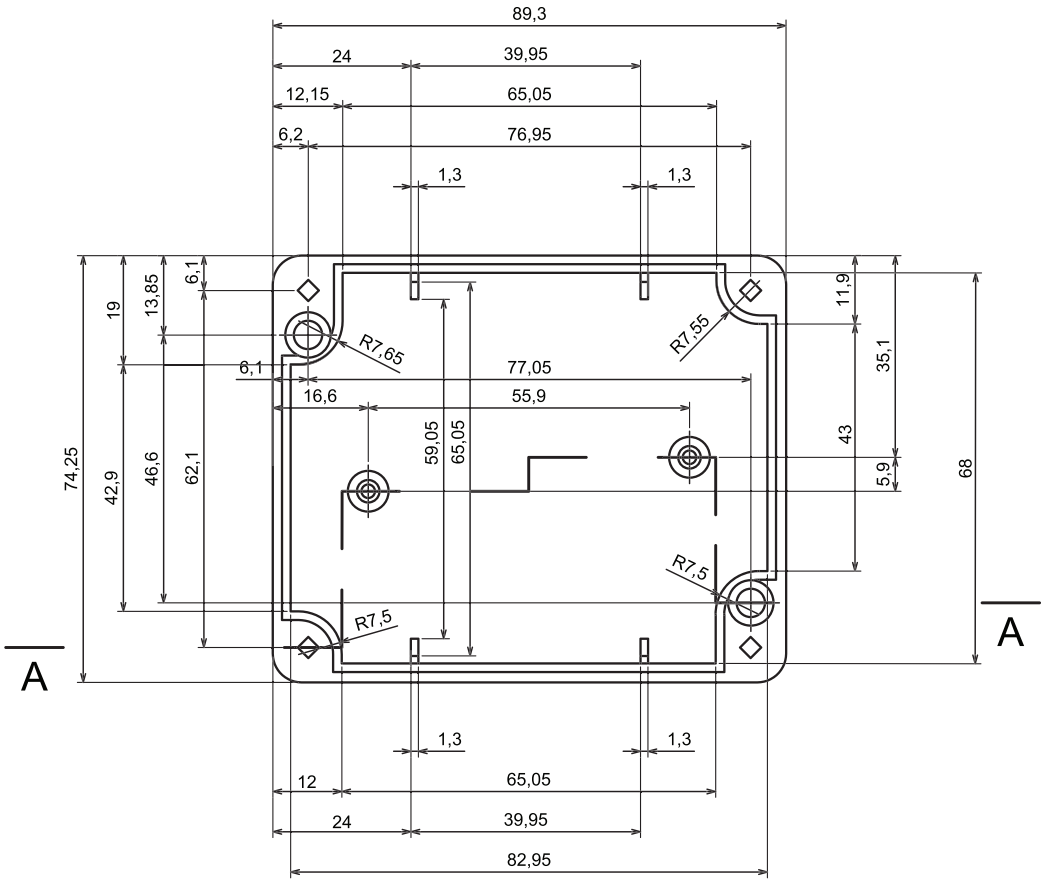
89,3
24
39,95
12,15
65,05
6,2
76,95
1,3
1,3
6,1
19
13,85
74,25
42,9
46,6
62,1
R7,65
6,1
77,05
16,6
55,9
59,05
65,05
R7,55
11,9
35,1
43
5,9
68
R7,5
R7,5
A
A
1,3
1,3
12
65,05
24
39,95
82,95

A-A

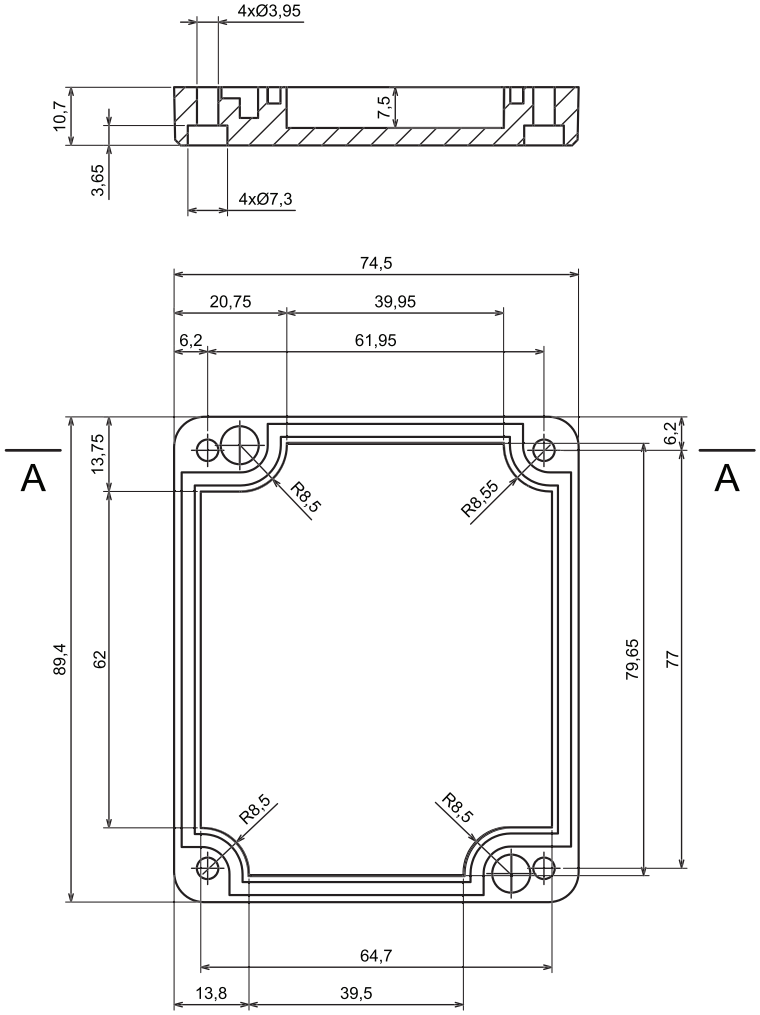
4xØ3,95
10,7
7,5
3,65
4xØ7,3
74,5
20,75
39,95
6,2
61,95
A
A
13,75
6,2
R8,5
R8,55
89,4
62
79,65
77
R8,5
R8,5
64,7
13,8
39,5