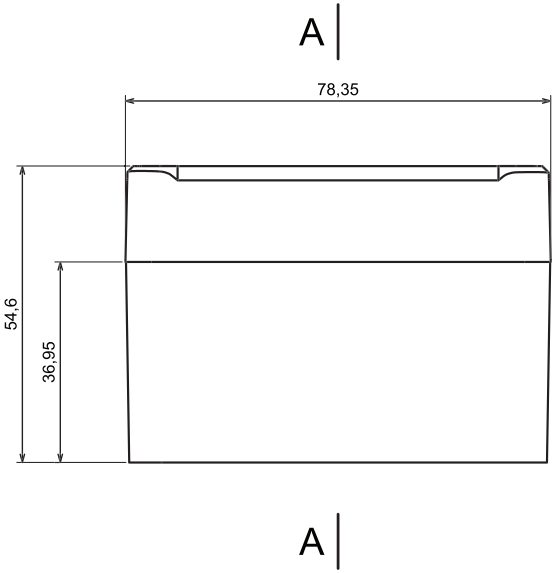
A
78,35
54,6
36,95
A

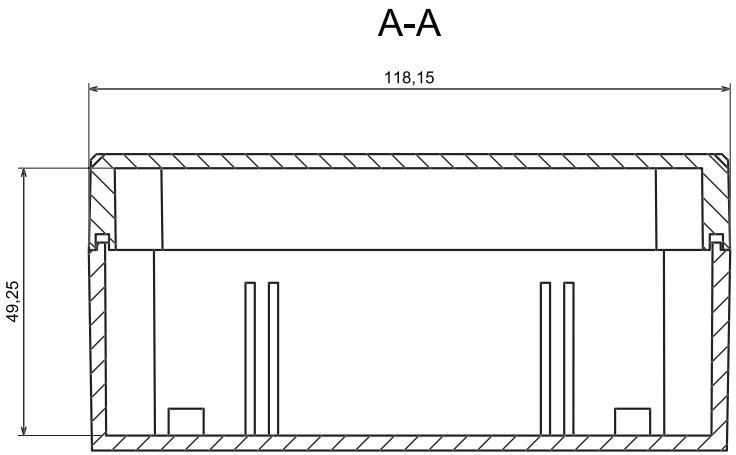
A-A
118,15
49,25

A-A

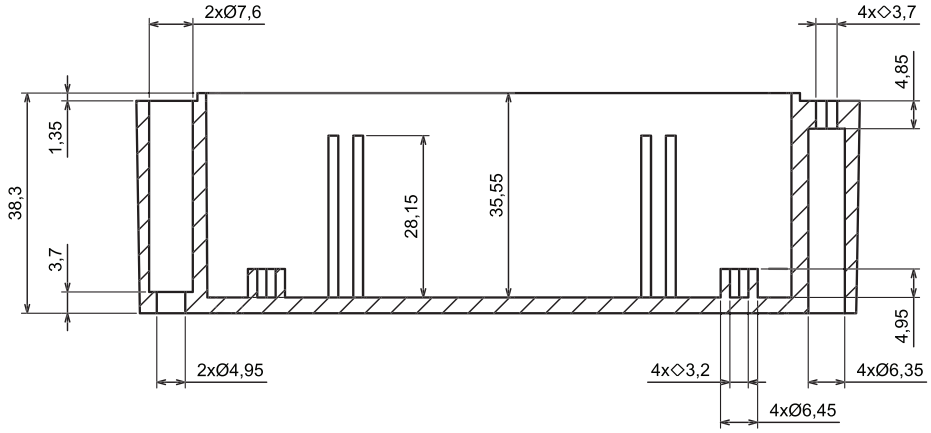
2xØ7,6
4x◇3,7
4,85
1,35
38,3
3,7
28,15
35,55
4,95
2xØ4,95
4x◇3,2
4xØ6,35
4xØ6,45

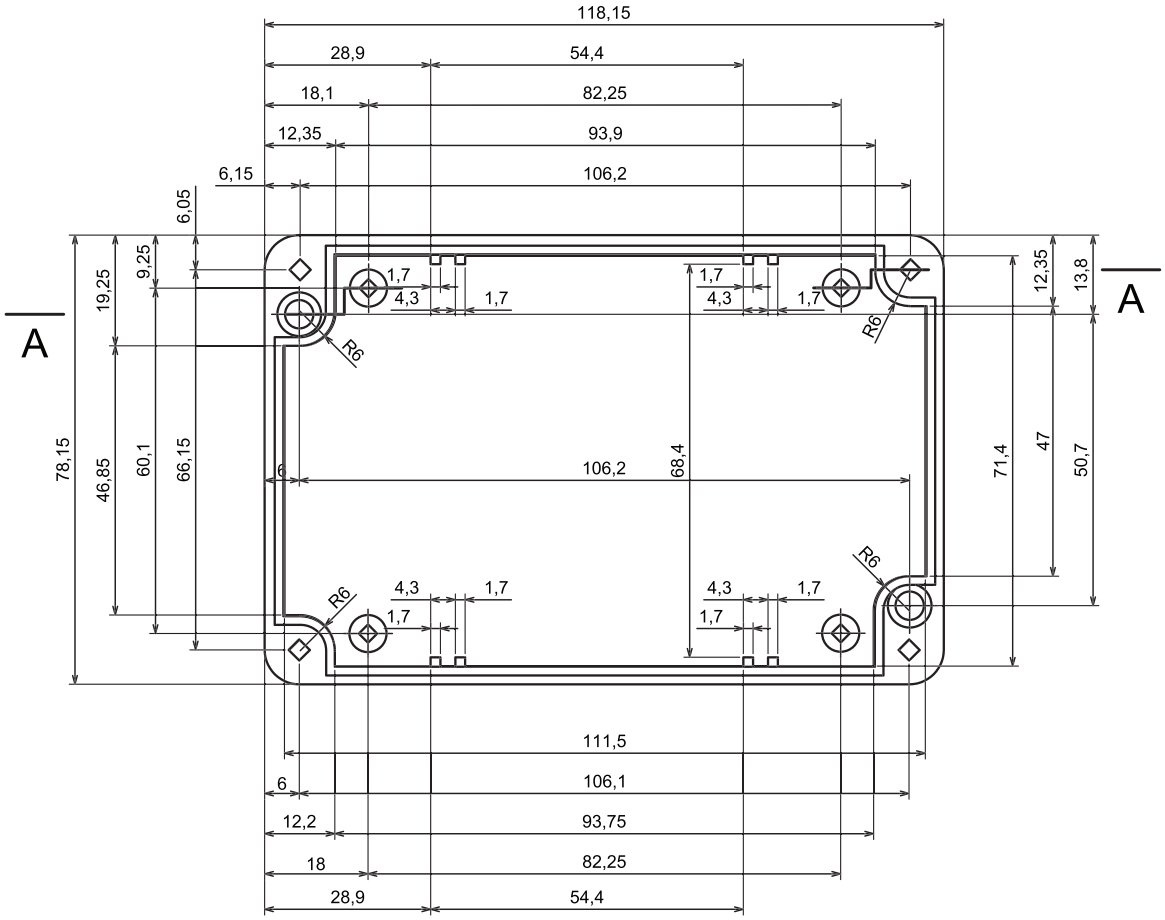
118,15
28,9
54,4
18,1
82,25
12,35
93,9
6,15
106,2
6,05
9,25
19,25
78,15
46,85
60,1
66,15
1,7
4,3
R6
A
A
12,35
13,8
71,4
47
50,7
68,4
6
111,5
106,1
12,2
93,75
18
82,25
28,9
54,4

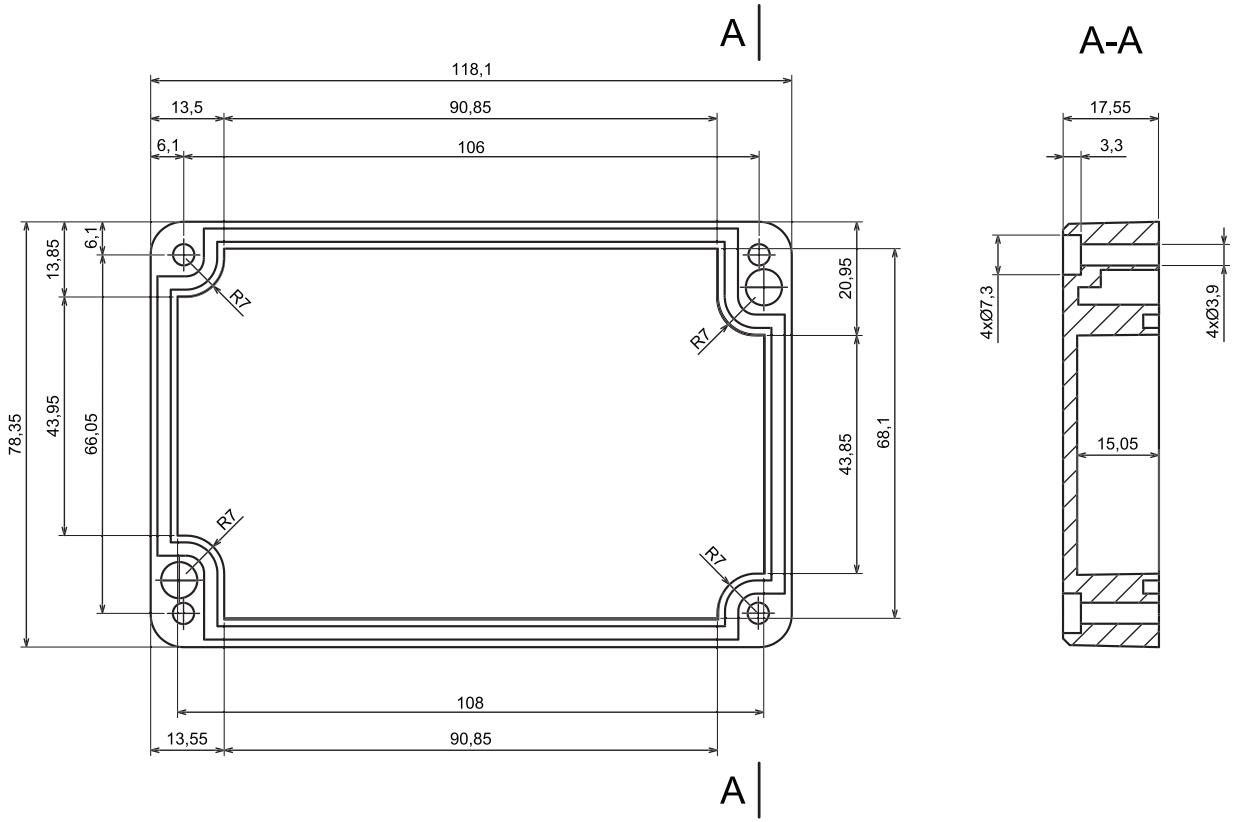
A
A-A
118,1
13,5
90,85
6,1
106
13,85
6,1
78,35
43,95
66,05
R7
R7
R7
R7
20,95
43,85
68,1
108
13,55
90,85
A
17,55
3,3
4xØ7,3
4xØ3,9
15,05