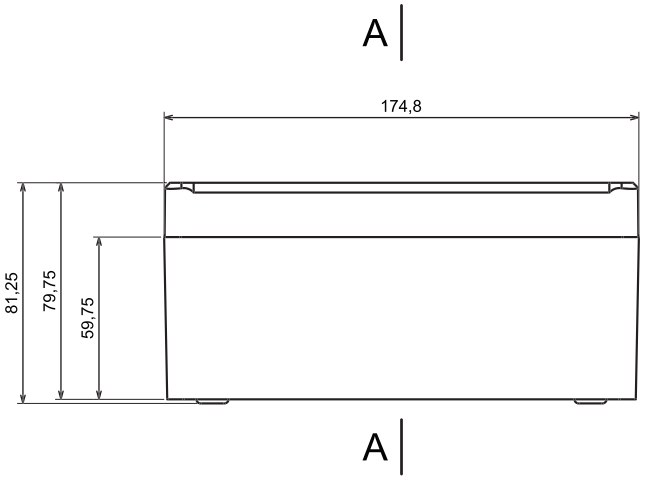
A
174,8
81,25
79,75
59,75
A

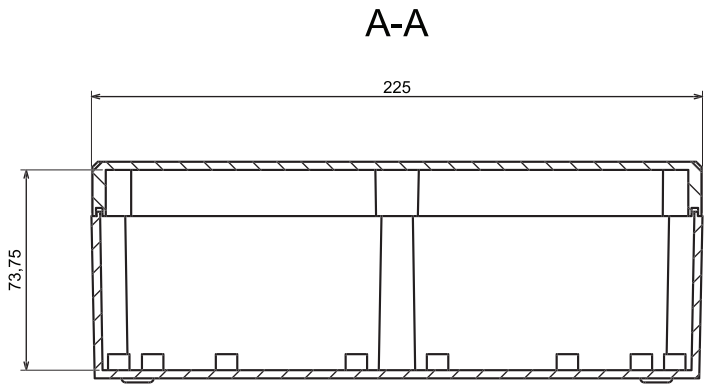
A-A
225
73,75

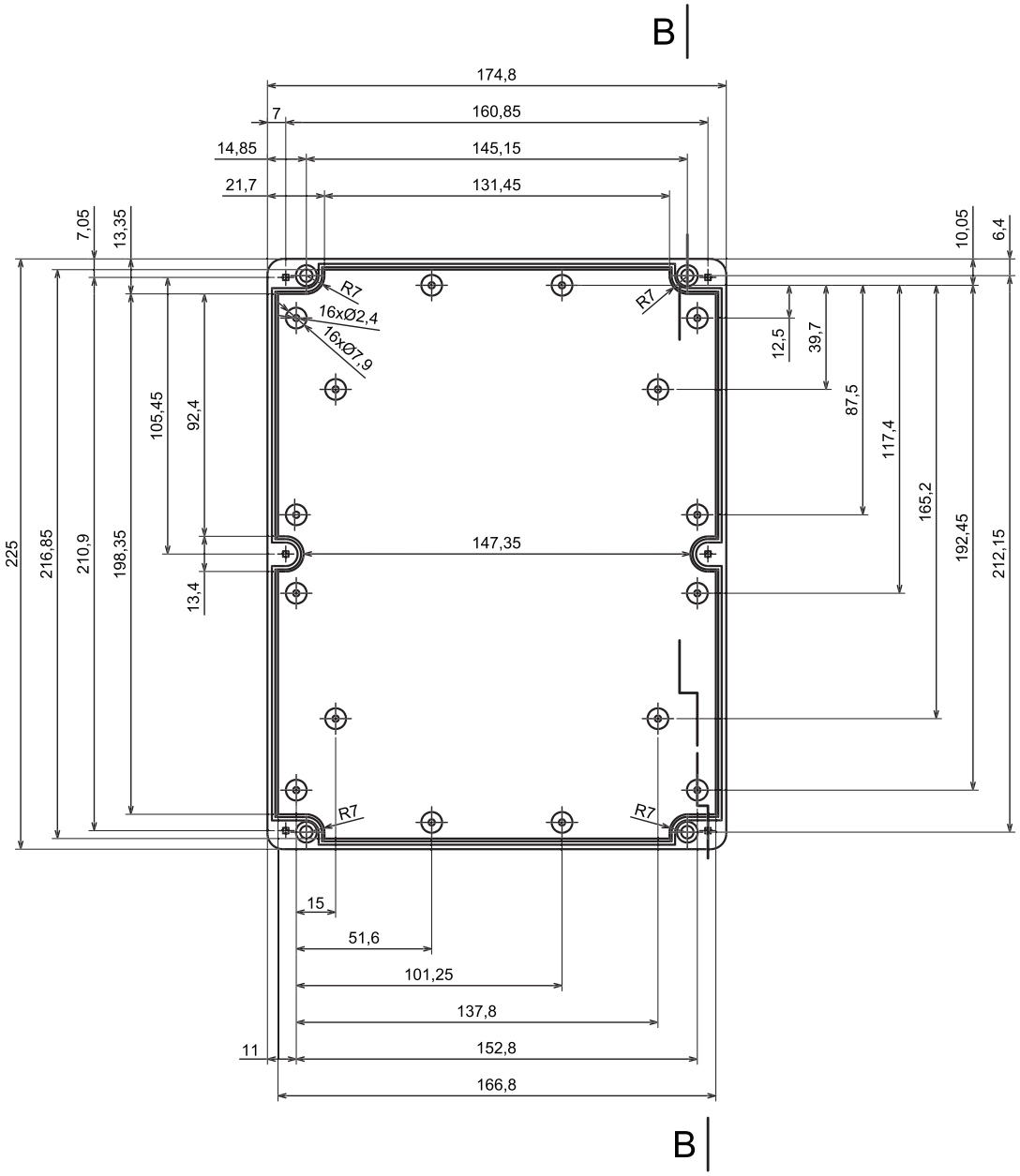
B
174,8
7
160,85
14,85
145,15
21,7
131,45
7,05
13,35
10,05
6,4
R7
16xØ2,4
16xØ7,9
12,5
39,7
87,5
117,4
165,2
192,45
212,15
105,45
92,4
225
216,85
210,9
198,35
147,35
13,4
15
51,6
101,25
137,8
11
152,8
166,8
B

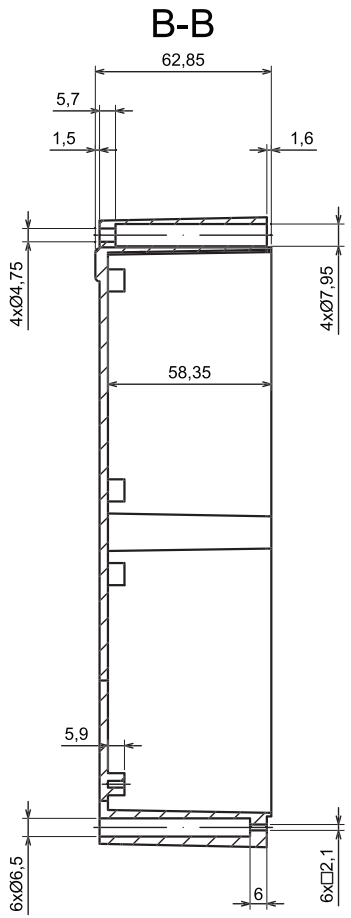
B-B
62,85
5,7
1,5
1,6
4xØ4,75
4xØ7,95
58,35
5,9
6xØ6,5
6
6x□2,1

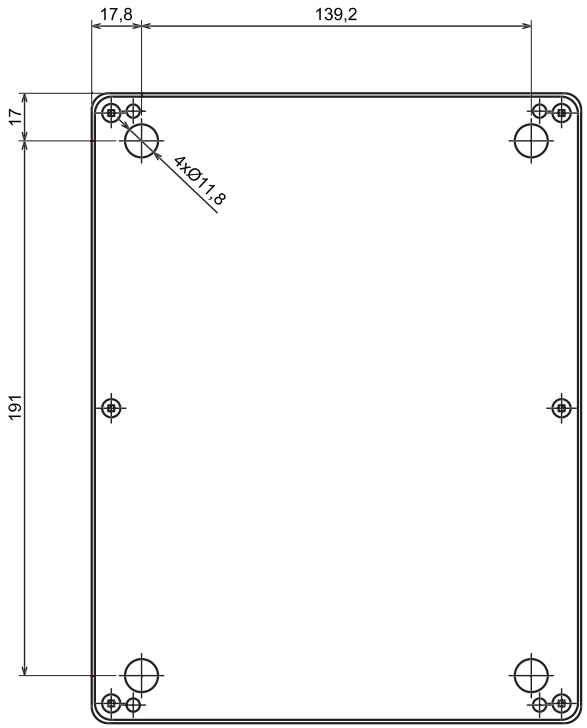
17,8
139,2
17
4xØ11,8
191

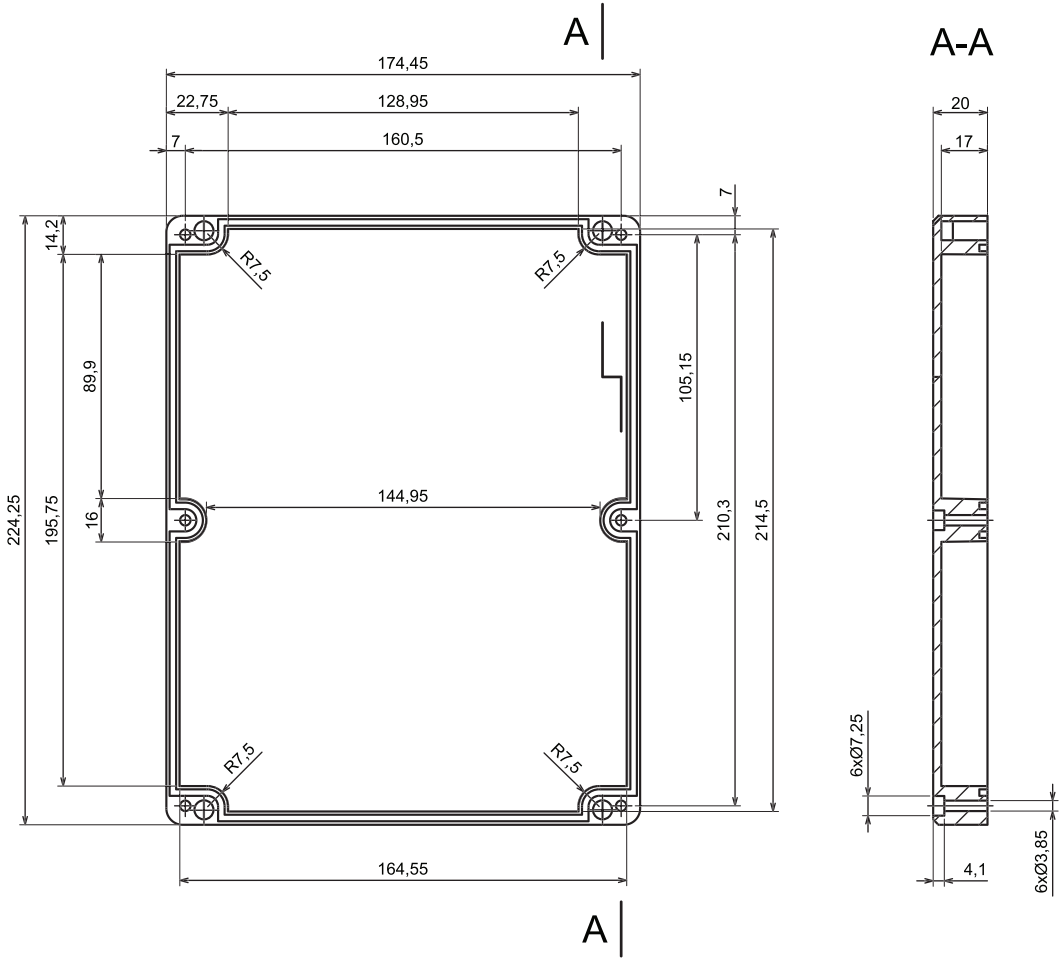
A
174,45
22,75
128,95
7
160,5
7
14,2
R7,5
R7,5
89,9
105,15
224,25
195,75
16
144,95
210,3
214,5
R7,5
R7,5
164,55
A

A-A
20
17
6xØ7,25
6xØ3,85
4,1