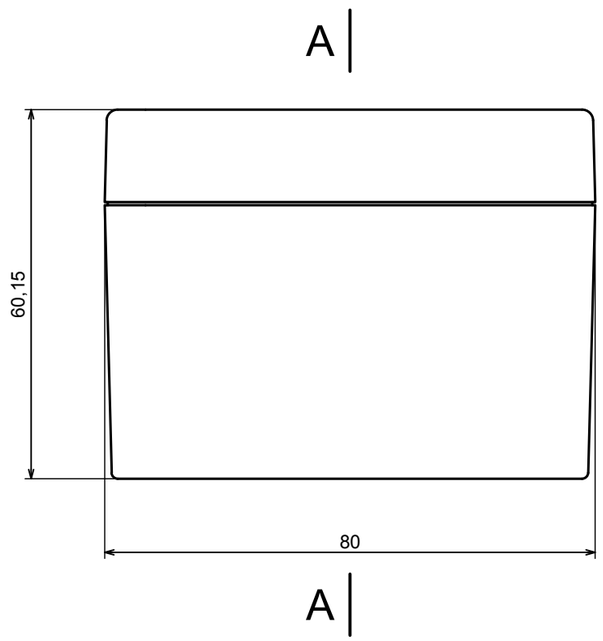
A
60,15
80
A

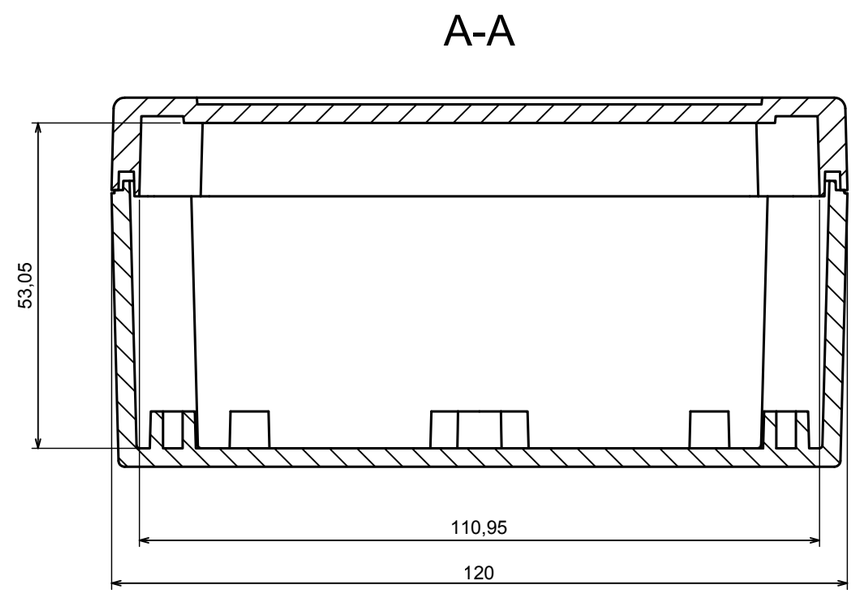
A-A
53,05
110,95
120

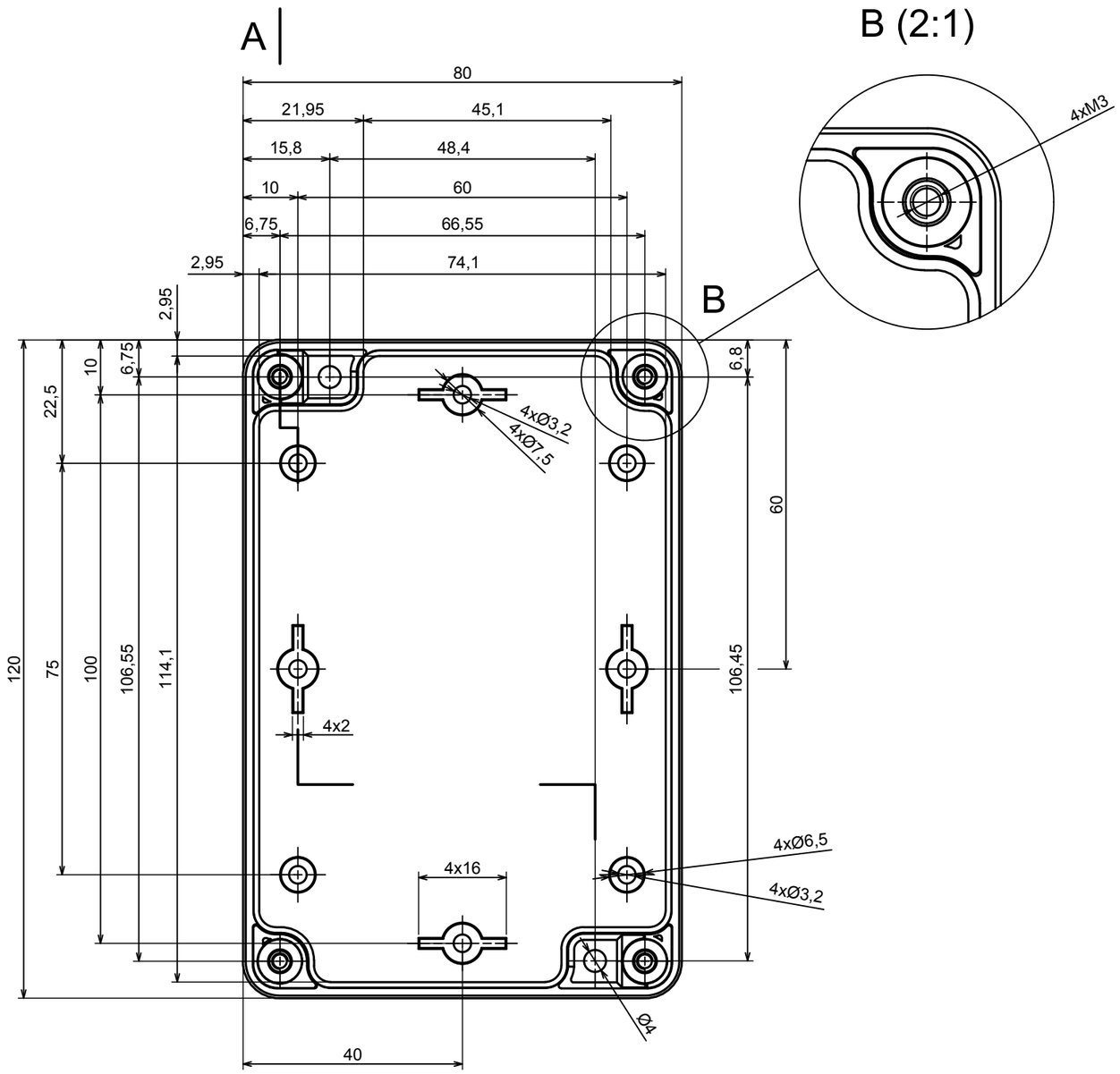
A
80
21,95
45,1
15,8
48,4
10
60
6,75
66,55
2,95
74,1
2,95
10
6,75
22,5
120
75
100
106,55
114,1
B
6,8
60
106,45
4xØ3,2
4xØ7,5
4x2
4x16
4xØ6,5
4xØ3,2
Ø4
40
A

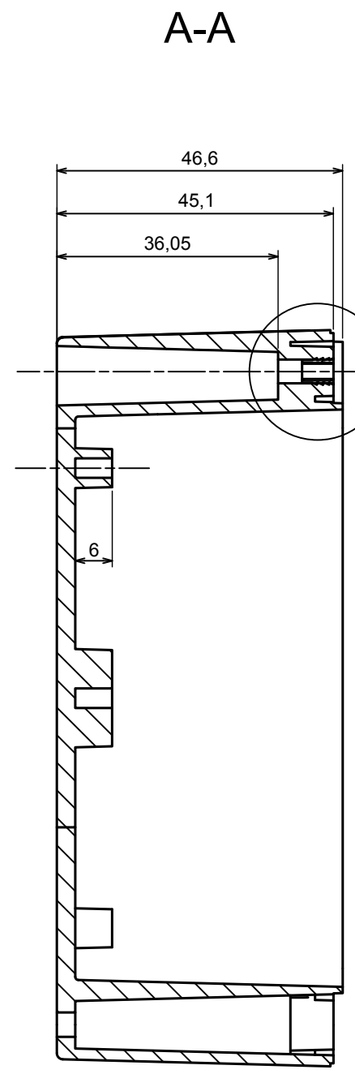
A-A
46,6
45,1
36,05
C
6

B (2:1)
4xM3

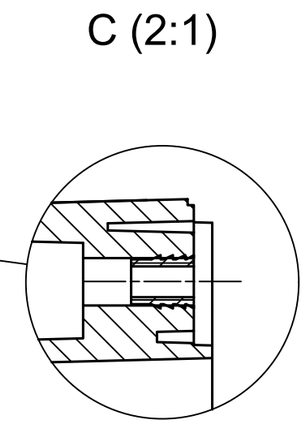
C (2:1)

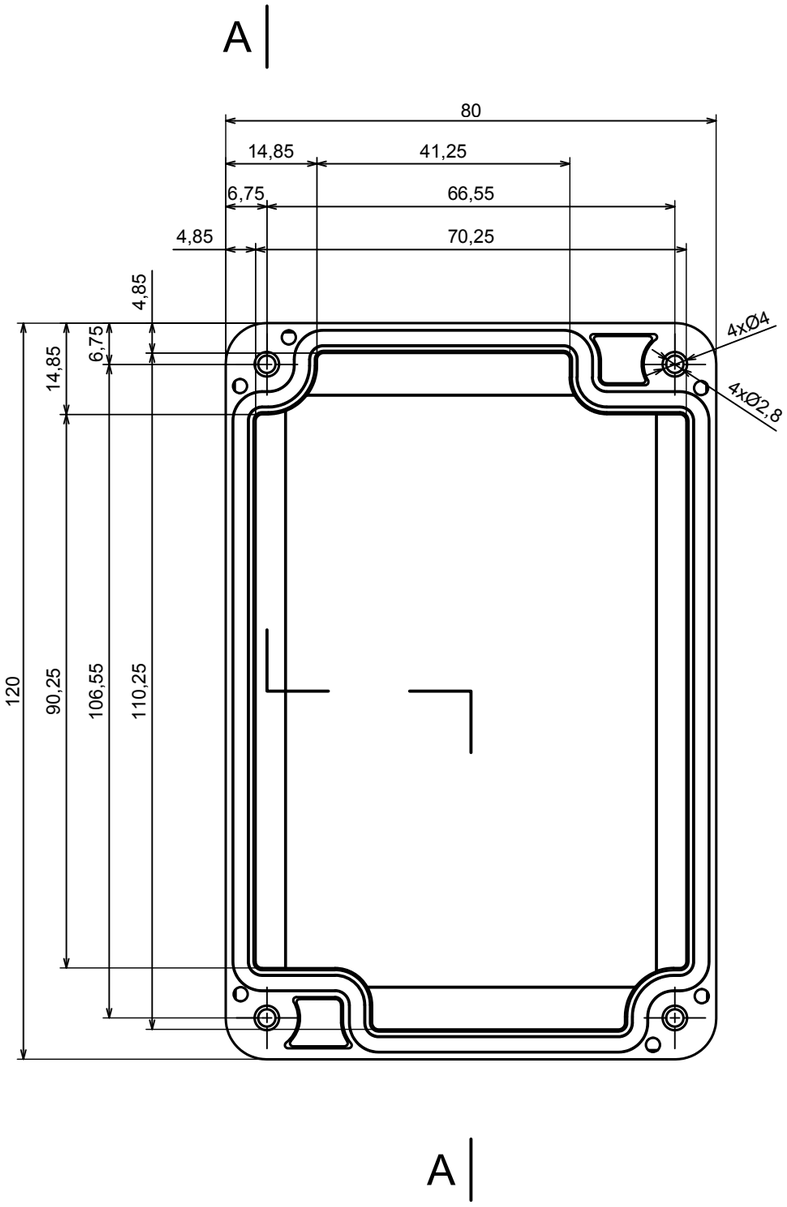
A
80
14,85
41,25
6,75
66,55
4,85
70,25
4,85
6,75
14,85
120
90,25
106,55
110,25
4xØ4
4xØ2,8
A

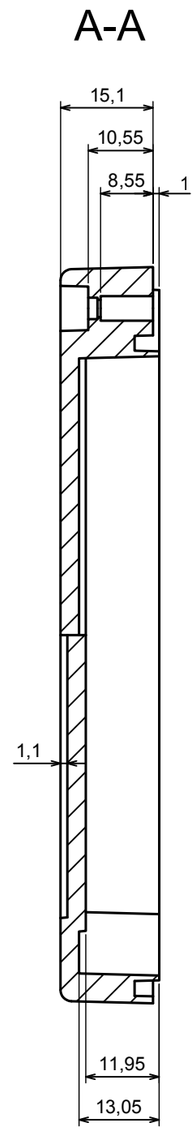
A-A
15,1
10,55
8,55
1
1,1
11,95
13,05

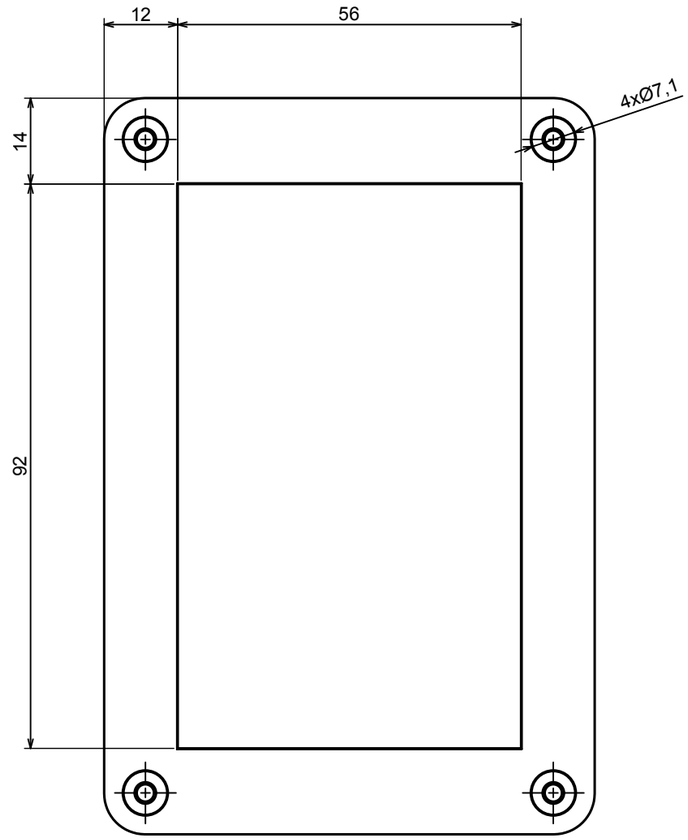
12
56
14
92
4xØ7,1