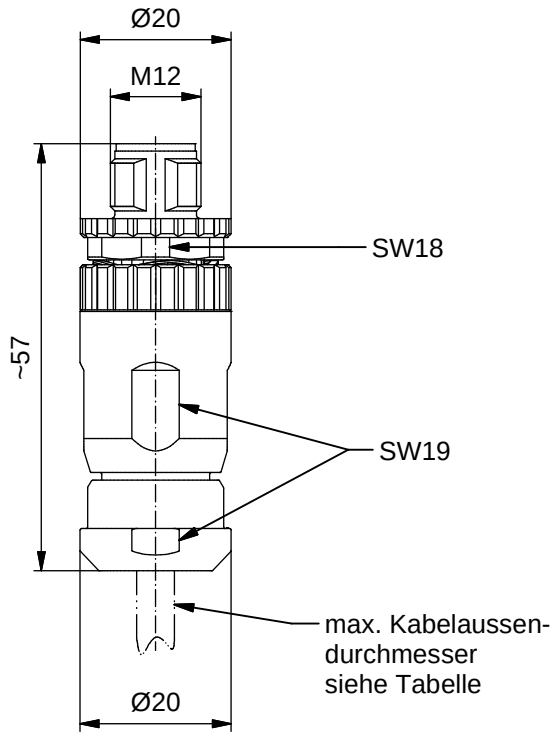

D-Kodierung

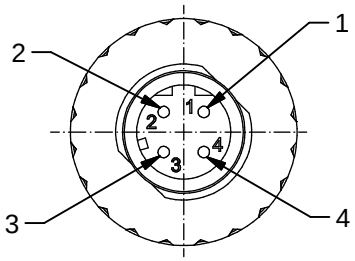

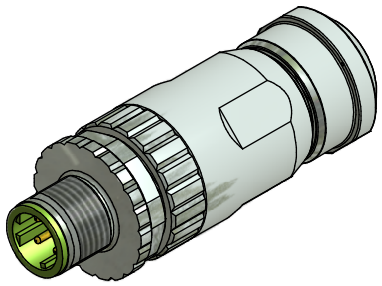

Technische Daten:

Bemessungsspannung: IEC 61076-2-101	250V
Strombelastbarkeit: IEC 61076-2-101	7,5 A bei 40°C, mit 1,5 mm²
Isolationswiderstand: IEC 60512	>=100 MΩ
Verschmutzungsgrad: IEC 60664-1	3/2
Schutzart: IEC 60529	IP 67, im verschraubten Zustand
Umgebungstemperatur: IEC 60664-1	-30°C ... +85°C
Steckzyklen: IEC 60512-9a	>=100
Anschlussquerschnitt:	max. AWG 16 / max. 1,50 mm² (incl. Aderendhülse)

Werkstoffe:

Kontakt:	CuZn
Kontaktoberfläche:	Au über Ni
Kontaktträger:	PA6, UL 94 V-0
Kabeldichtung:	Elastomere
O-Ring:	NBR
Überwurfmutter:	GD-Zn, Ni beschichtet
Gehäuse:	GD-Zn, Ni beschichtet

Montage:

empfohlenes Drehmoment:	0,6 Nm
Conec Montagewerkzeug:	Drehmomentschlüssel: 36-000200 Steckeinsatz SW18: 36-000240
empfohlenes Drehmoment, Kontakt-Schraubanschluss:	0,3 Nm

Art.-Nr.:	Bezeichnung:	Pol:	Kabel-Ø:
43-00297	SAL - 12D - RSC4 - S / 150	4	4 - 8 mm

CAD-Unterlage nicht manuell ändern
Directive 2002/95/EC RoHS compliant

Kabeltoleranz:

Allgemeintoleranz: 0 ± 0,50mm
0,0 ± 0,25mm
0,00 ± 0,10mm

Diese Zeichnung darf ohne unsere ausdrückliche, schriftliche Genehmigung weder vervielfältigt noch dritten Personen ausgehändigt werden.
Eigentums- und Urheberrecht vorbehalten

dim. in mm

	Datum	Name
gez.	03.01.2014	Strakerjahn
gepr.	03.01.2014	Kühle

Benennung:
Stecker M12x1, konfektionierbar, geschirmt, axial, Schraubanschluss

Zeichnungsnr.:
43K1A2313

Artikelnr.: siehe Tabelle