PORTAFUSIBILI
FUSE- HOLDERS
PORTE-FUSIBLES
SICHERUNGSHALTER

TIPO
TYPE
TYPE
TYP

PTF / 70

PER FUSIBILI
FOR FUSES
POUR FUSIBLES
FÜR SICHERUNGEN

5 X 20

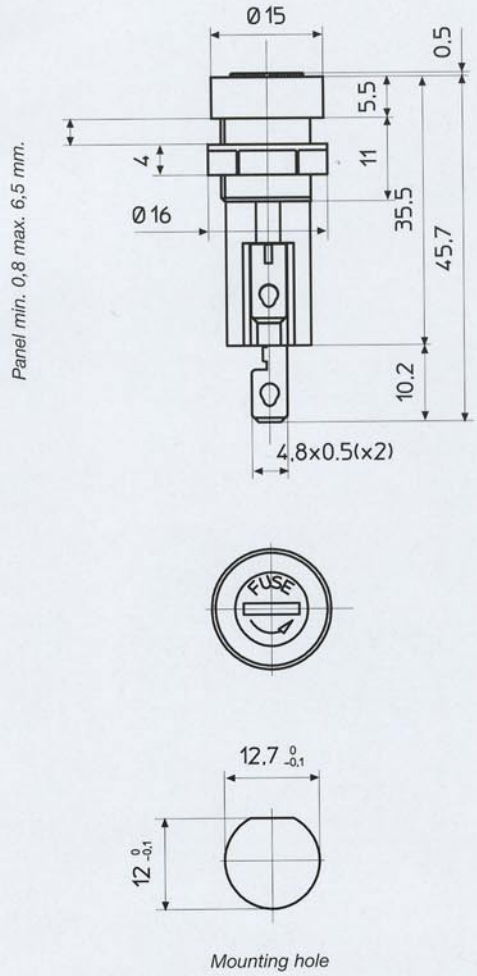

DA PANNELLO	*FOR PANEL*	POUR PANNEAU	*FÜR TAFEL*	IEC 127-6 UL 512 C 22.2 n°39-M
Corpo isolante Nero	*Insulating body Black*	Corps isolant Noir	*Isolierkörper Schwarz*	PBT UL 94 V0
Coperchio a baionetta	*Bayonet cover*	Couverture baionette	*Bajonettdeckel*	
Contatti	*Contacts*	Contacts	*Kontakte*	CuZn 37 + Ni + Sn
Categoria	*Class*	Catégorie	*Baureihe*	PC2
Corrente nominale	*Nominal current*	Courant nominal	*Strombelastbarkeit*	6,3 A
Tensione	*Voltage*	Tension	*Betriebsspannung*	250 V
Potenza dissipabile	*Operating power*	Puissance dissipable	*Ausgangsleistung*	2,5 W
Resistenza di contatto	*Contact resistance*	Résistance de contact	*Übergangswiderstand*	< 5 m Ω
Resistenza di isolamento	*Insulation resistance*	Résistance d'isolement	*Isolationswiderstand*	>10^2 M Ω
Rigidità dielettrica	*Dielectric strength*	Rigidité diélectrique	*Durchschlagsfestigkeit*	> 3000 Vac / 60 "